	MUNICIPALIDAD DE CORDOBA - SECRETARIA DE DESARROLLO URBANO		
	ESTABLECIMIENTO: ESPACIO EXTERIOR MERCADO SUD		
	ÁREA DE PROGRAMACIÓN Y PROY.	OBRA: PRESERVACIÓN Y PUESTA EN VALOR	N°
	FICHA ESPECIFICACIONES TECNICAS	ESC. 1:15 DIBUJANTE:	-

	CANT.: 12 EQ 04	UBICACION: SEGÚN PLANO GRAL

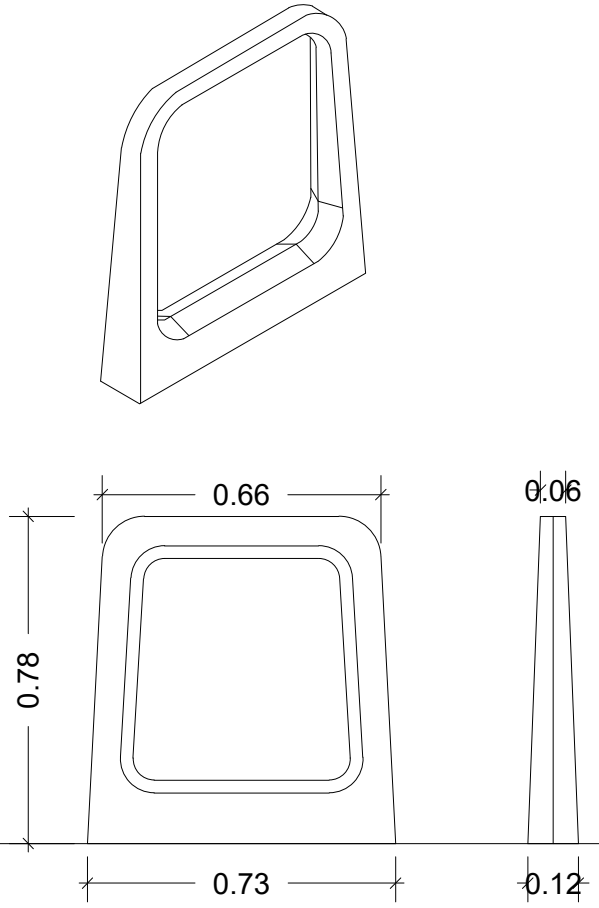

VISTA FRONTAL VISTA LATERAL

NOTA : TODAS LAS MEDIDAS SE VERIFICARAN EN OBRA.

DESIGNACIÓN	Bicicletero Velo - Durban
DIMENSIONES	730mm x 775mm x 120mm de espesor
ESPECIFICACIONES	Premoldeado de hormigon
ACABADO	Mate
PESO	43kg