PV1

PATIO INTERNO

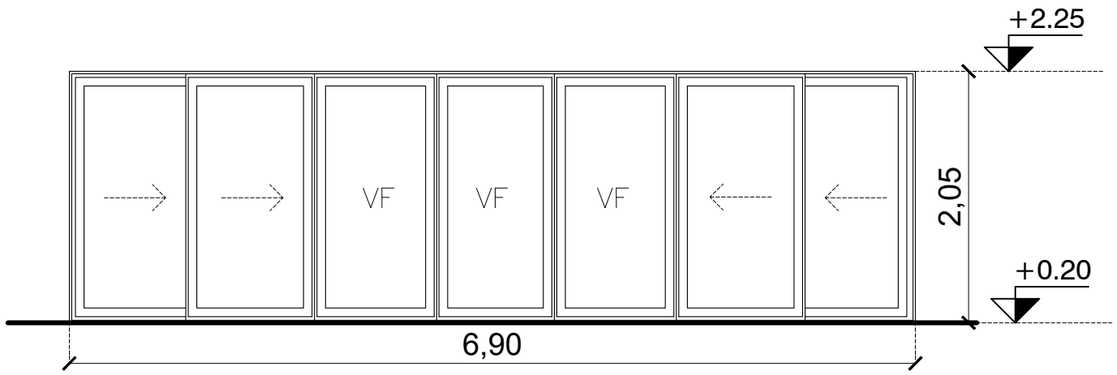

PV2

TALLER EXISTENTE

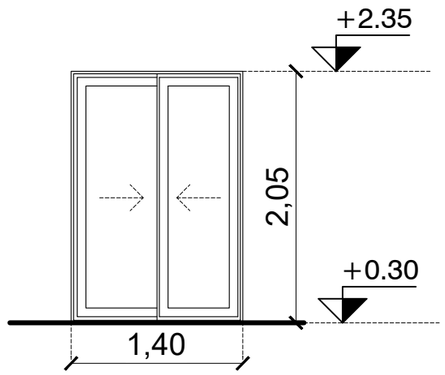

CANTIDAD	1
FORMA DE ABRIR	Corrediza - Paño Fijo.
MARCO	Aluminio - Rotonda 700 o similar
HOJA	Aluminio - Rotonda 700 o similar
VIDRIO	Laminado incoloro - Definir espesores y tipo según normativa vigente (mínimo laminado 3+3)
CONTRA VIDRIO	Aluminio
HERRAJES	Para corrediza
PROTECCIÓN	-
TERMINACIÓN	Pintura para aluminio color blanco (electroestática en polvo).

3
Corrediza
Aluminio - Rotonda 700 o similar
Aluminio - Rotonda 700 o similar
Laminado incoloro - Definir espesores y tipo según normativa vigente (mínimo laminado 3+3)
Aluminio
Para corrediza
Celosía de chapa (idem existente en SUM)
Pintura para aluminio color blanco (electroestática en polvo).

NOTA: RELEVAR ABERTURAS EXISTENTES EN SUM.

UBICACION GEOREFERENCIAL: -31.37089121440649, -64.1705240450757	FECHA: Enero 2022	UBICACIÓN: Calle: ENRIQUE MARTINEZ 98 Bº Centro América	SUPERFICIE TOTAL: 113.32 m2 SUPERFICIE CUBIERTA: 113.32 m2 SUP. SEMI-CUBIERTA: 0.00 m2	NOMENCLATURA CATASTRAL: 16-25-022-004
NÚMERO DE EXPEDIENTE: -------/2021	ESCALA: 1:50	PROYECTO: DIRECCION DE INFRAESTRUCTURA Y EQUIPAMIENTO DIRECTORA: ARQ. MARIA BELEN GIROLDI		

MUNICIPALIDAD DE CÓRDOBA
SECRETARÍA DE EDUCACIÓN
SECRETARIO HORACIO A. FERREYRA

OBRA: AMPLIACIÓN ESC. MUNICIPAL PEDRO CARANDE CARRO

PLANO DE: PLANILLA DE CARPINTERÍAS

OBRA Nº:

PLANO: PC-03