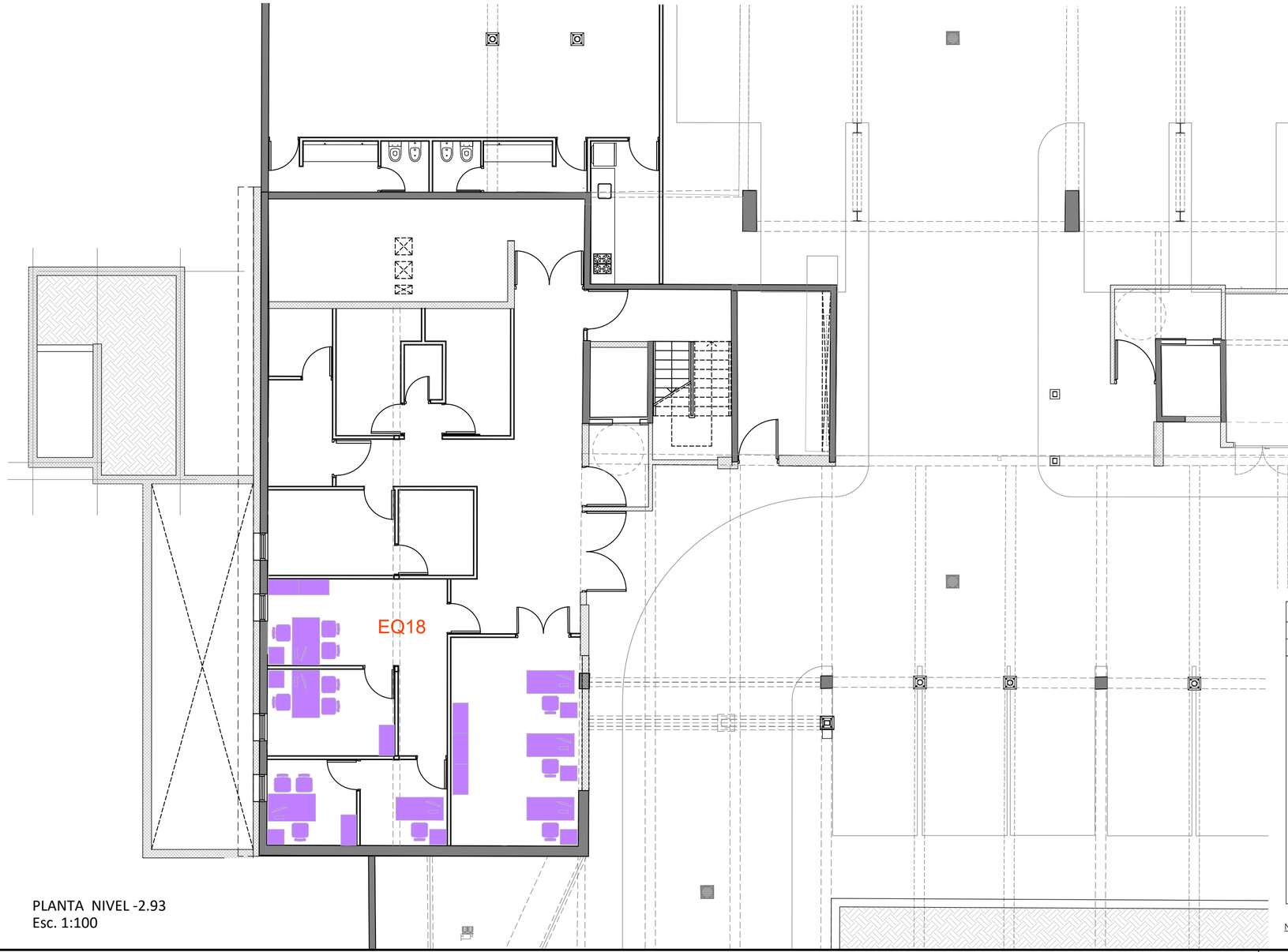

PLANTA NIVEL -2.93
Esc. 1:100

R E F E R E N C I A

EQUIPAMIENTOS

SIGLA	CANTIDAD	DIMENSIONES	DESCRIPCIONES
EQ18	3 UND.	1,40 / 0,80	1–Escritorio de trabajo, placa de melamina de 25 mm blanca con canto en ABS tipo airfusion y estructura desarmable tipo pórtico trapecio, ver pliego de esp. tecnicas.
	4 UND.	0,68 / 1,40	2–Mesa simple, melamina 25 mm, patas metálicas, ver pliego de esp. tecnicas.
	7 UND.		3–Cajonera móvil de melamina 18 mm, de 3 cajones con cerradura, ver pliego de esp. tecnicas.
	7 UND.	0,45 / 0,90 H:0.86	4–Gabinete de guardado con regatón, ver pliego de esp. tecnicas.
	7 UND.		5–Silla (tipo SOMER), ver pliego de esp. tecnicas.
	6 UND.		6–Silla (tipo FEST), ver pliego de esp. tecnicas.

NOTA: TODAS LAS DIMENSIONES REPRESENTADAS EN DICHO PLANO, SON INDICATIVAS PARA LA BUSQUEDA DE ALTERNATIVAS.

PLANO NO APTO PARA CONSTRUCCION

EL PRESENTE PLANO ES INDICATIVO. LA CONTRATISTA CONFECCIONARA LOS PLANOS DEFINITIVOS, QUE DEBERAN SER APROBADOS POR LA INSPECCION DE OBRA.
EL PLANO PRESENTADO POR LA CONTRATISTA ESTARA EN UN TODO DE ACUERDO CON LA NORMATIVA VIGENTE.
TODAS LAS MEDIDAS Y NIVELES SE VERIFICARAN EN OBRA POR EL CONTRATISTA.
TODOS LOS DETALLES CONSTRUCTIVOS SERAN COORDINADOS Y COMPATIBILIZADOS EN OBRA.

Dirección de Arquitectura
Secretaría de Desarrollo Urbano

CÓRDOBA CAPITAL

Obra:	PROVISIÓN E INSTALACIÓN DE EQUIPAMIENTO MÓVIL EN NUEVO CONCEJO DELIBERANTE	Plano N°
Plano:	EQUIPAMIENTO PLANTA NIVEL -2.93	EQ-01
Escala: 1:100	Fecha: Mayo 2024	

DIMENSIONES HOJA ISO A3 (297 X 420)

PLANTA NIVEL +0.25
Esc. 1:100

R E F E R E N C I A

EQUIPAMIENTOS

SIGLA	CANTIDAD	DIMENSIONES	DESCRIPCIONES
EQ4	4 UND.	1.82 × 0.80	1–Escritorio de melamina con patas metálicas, ver pliego de esp. tecnicas.
	4 UND.		2–Cajonera móvil de melamina 18 mm, de 3 cajones con cerradura, ver pliego de esp. tecnicas.
	8 UND.	0.90 × 0.45	3–Gabinete de guardado con regatón, ver pliego de esp. tecnicas
	4 UND.		4–Silla (tipo ELEGANT alto), ver pliego de esp. tecnicas.
	8 UND.		5–Silla (tipo Bild baja), ver pliego de esp. tecnicas.
EQ9	9 UND.	1.95 × 1.80	1–Escritorio ejecutivo, con cantos biselados, estos deben incluir mueble lateral c/puerta corrediza, módulo de guardado con 4 cajones, ver pliego de esp. tecnicas
	18 UND.	1.40 × 0.67	3–Escritorio simple de trabajo, de melamina de 25 mm blanca con canto en ABS tipo airfusion y estructura desarmable tipo pórtico trapecio, ver pliego de esp. tecnicas
	18 UND.		4–Cajonera móvil de melamina 18 mm, de 3 cajones con cerradura, ver pliego de esp. tecnicas.
	18 UND.	0.90 × 0.45 H:0.86	5–Gabinete de guardado con regatón, ver pliego de esp. tecnicas
	9 UND.		6–Silla (tipo ELEGANT alto), ver pliego de especificaciones tecnicas
	18 UND.		7–Silla (tipo ELEGANT medio), ver pliego de especificaciones tecnicas
	18 UND.		8–Sillón ejecutivo (tipo tipo SOMER), ver pliego de especificaciones tecnicas
EQ16	2 UND.	2.40 × 1.10	1–Mesa de reunión, en placa de melamina de 25 mm blanca con canto en ABS tipo airfusion y estructura desarmable tipo pórtico trapecio, ver pliego de especificaciones tecnicas.
	2 UND.	0.90 × 0.45 H:0.86	2–Gabinete de guardado con regatón, ver pliego de esp. tecnicas
	18 UND.		3–Silla (tipo SOMER), ver pliego de especificaciones tecnicas.
EQ17	4 UND.	2.70 × 1.10	1–Mesa de reunión, de melamina de 25 mm blanca con canto en ABS tipo airfusion y estructura desarmable tipo pórtico trapecio, ver pliego de especificaciones tecnicas.
	4 UND.	0.90 × 0.45 H:0.86	2–Gabinete de guardado con regatón, ver pliego de esp. tecnicas
	36 UND.		3–Silla (tipo SOMER), ver pliego de especificaciones tecnicas.

NOTA: TODAS LAS DIMENSIONES REPRESENTADAS EN DICHO PLANO, SON INDICATIVAS PARA LA BUSQUEDA DE ALTERNATIVAS.

DIMENSIONES HOJA: ISO A3 (297 X 420)

PLANO NO APTO PARA CONSTRUCCION

EL PRESENTE PLANO ES INDICATIVO. LA CONTRATISTA CONFECCIONARA LOS PLANOS DEFINITIVOS, QUE DEBERAN SER APROBADOS POR LA INSPECCION DE OBRA.
EL PLANO PRESENTADO POR LA CONTRATISTA ESTARA EN UN TODO DE ACUERDO CON LA NORMATIVA VIGENTE.
TODAS LAS MEDIDAS Y NIVELES SE VERIFICARAN EN OBRA POR EL CONTRATISTA.
TODOS LOS DETALLES CONSTRUCTIVOS SERAN COORDINADOS Y COMPATIBILIZADOS EN OBRA.

Dirección de Arquitectura
Secretaría de Desarrollo Urbano

CÓRDOBA CAPITAL

Obra:	PROVISIÓN E INSTALACIÓN DE EQUIPAMIENTO MÓVIL EN NUEVO CONCEJO DELIBERANTE
Plano:	EQUIPAMIENTO PLANTA NIVEL +0.25
Escala: 1:100	Fecha: Mayo 2024
Plano N°	EQ-02

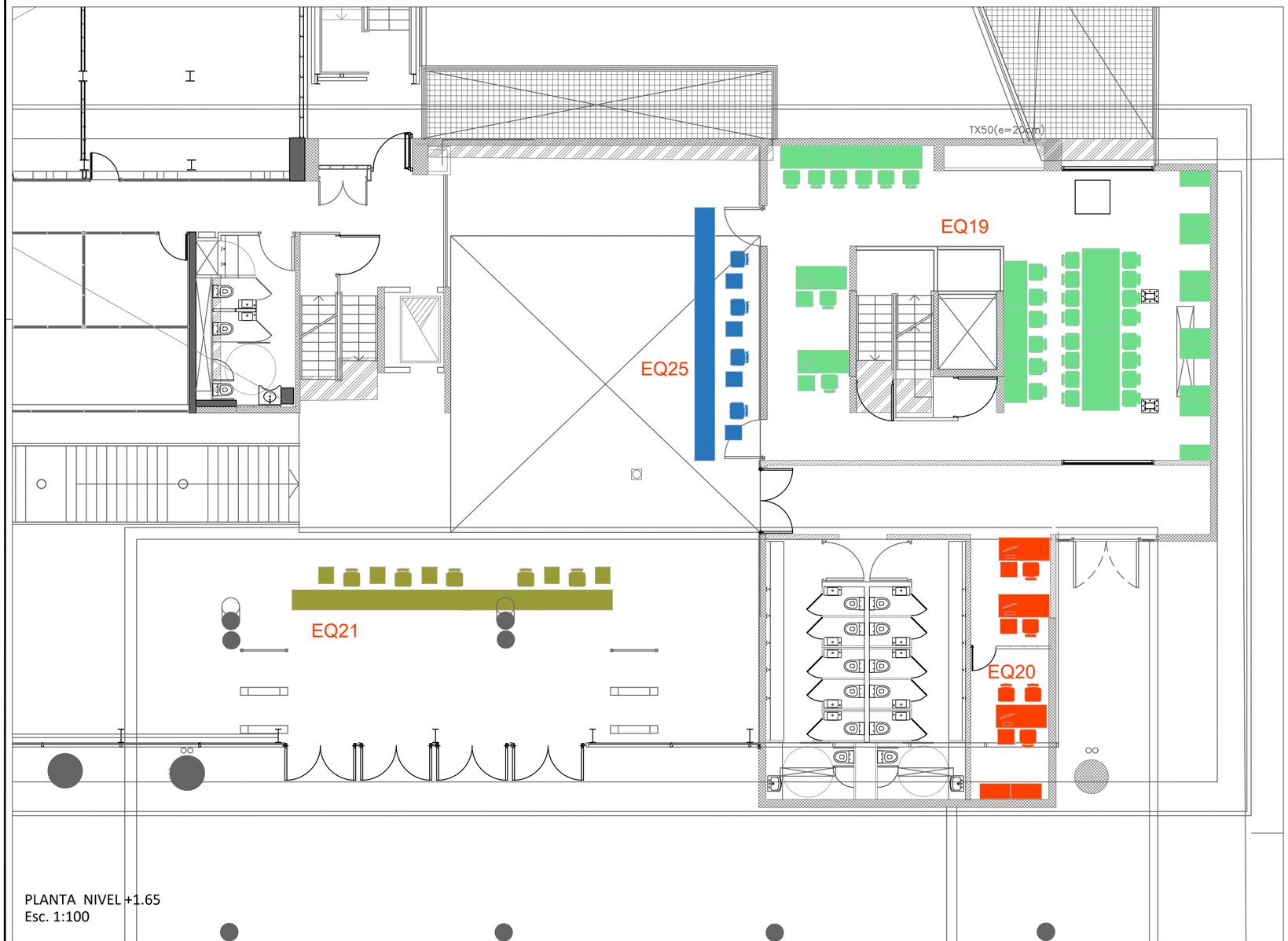

PLANTA NIVEL +1.65
Esc. 1:100

REFERENCIA

EQUIPAMIENTOS

SIGLA	CANTIDAD	DIMENSIONES	DESCRIPCIONES
EQ19	2 UND.	1.50 / 0.67	1–Escritorio simple, placa de melamina de 25 mm blanca con canto en ABS tipo airfusion y estructura desarmable tipo pórtico trapecio, ver pliego de esp. tecnicas
	2 UND.		2–Cajonera móvil de melamina 18 mm, de 3 cajones con cerradura, ver pliego de esp. tecnicas.
	2 UND.	2.40 / 1.10	3–Mesa de reunión, patas metálica, melamina 25 mm, ver pliego de esp. tecnicas.
	6 UND.	1.40 / 0.68	4–Mesa simple, de melamina de 25 mm blanca con canto en ABS tipo airfusion y estructura desarmable tipo pórtico trapecio, ver pliego de esp. tecnicas.
	10 UND.	0.91 / 0.45 H: 2.00.	5–Armario alto, abierto, tipo estantería, de melamina blanca. 908 x 452 x 2000 mm
	2 UND.		6–Silla (tipo SOMER), ver pliego de esp. tecnicas.
	28 UND.		6–Silla (tipo FEST), ver pliego de esp. tecnicas.
EQ20	3 UND.	1.50 / 0.67	1–Escritorio simple, de melamina de 25 mm blanca con canto en ABS tipo airfusion y estructura desarmable tipo pórtico trapecio, ver pliego de esp. tecnicas
	3 UND.		2–Cajonera móvil de melamina 18 mm, de 3 cajones con cerradura, ver pliego de esp. tecnicas.
	2 UND.	0.91 / 0.45 H: 0.86	3–Gabinete de guardado con regatón, ver pliego de esp. tecnicas.
	3 UND.		4–Silla (tipo SOMER), ver pliego de esp. tecnicas.
	2 UND.		5–Silla (tipo FEST), ver pliego de esp. tecnicas.
EQ21	5 UND.		1–Cajonera móvil de melamina 18 mm, de 3 cajones con cerradura.
	5 UND.		2–Porta CPU colgante
	5 UND.		3–Silla (tipo SOMER), ver pliego de esp. tecnicas.
	1 UND.	9.50 / 0.60	4–Mesa de entrada recepcion en MDF melamina color Nogal natural con terminacion laca poliuretanica, ver pliego de esp. tecnicas.
EQ25	4 UND.		1–Cajonera móvil de melamina 18 mm, de 3 cajones con cerradura.
	4 UND.		2–Porta CPU colgante
	4 UND.		3–Silla (tipo SOMER), ver pliego de esp. tecnicas.
	1 UND.	7.50 / 0.60	4–Mesa de entrada recepcion en MDF melamina color Nogal natural con terminacion laca poliuretanica, ver pliego de esp. tecnicas.

NOTA: TODAS LAS DIMENSIONES REPRESENTADAS EN DICHO PLANO, SON INDICATIVAS PARA LA BUSQUEDA DE ALTERNATIVAS.

PLANO NO APTO PARA CONSTRUCCION

EL PRESENTE PLANO ES INDICATIVO. LA CONTRATISTA CONFECCIONARA LOS PLANOS DEFINITIVOS, QUE DEBERAN SER APROBADOS POR LA INSPECCION DE OBRA.
EL PLANO PRESENTADO POR LA CONTRATISTA ESTARA EN UN TODO DE ACUERDO CON LA NORMATIVA VIGENTE.
TODAS LAS MEDIDAS Y NIVELES SE VERIFICARAN EN OBRA POR EL CONTRATISTA.
TODOS LOS DETALLES CONSTRUCTIVOS SERAN COORDINADOS Y COMPATIBILIZADOS EN OBRA.

Dirección de Arquitectura
Secretaría de Desarrollo Urbano

Obra:	PROVISIÓN E INSTALACIÓN DE EQUIPAMIENTO MÓVIL EN NUEVO CONCEJO DELIBERANTE		Plano N°
Plano:	EQUIPAMIENTO PLANTA NIVEL +1.65		EQ-03
Escala:	1:100	Fecha: Mayo 2024	

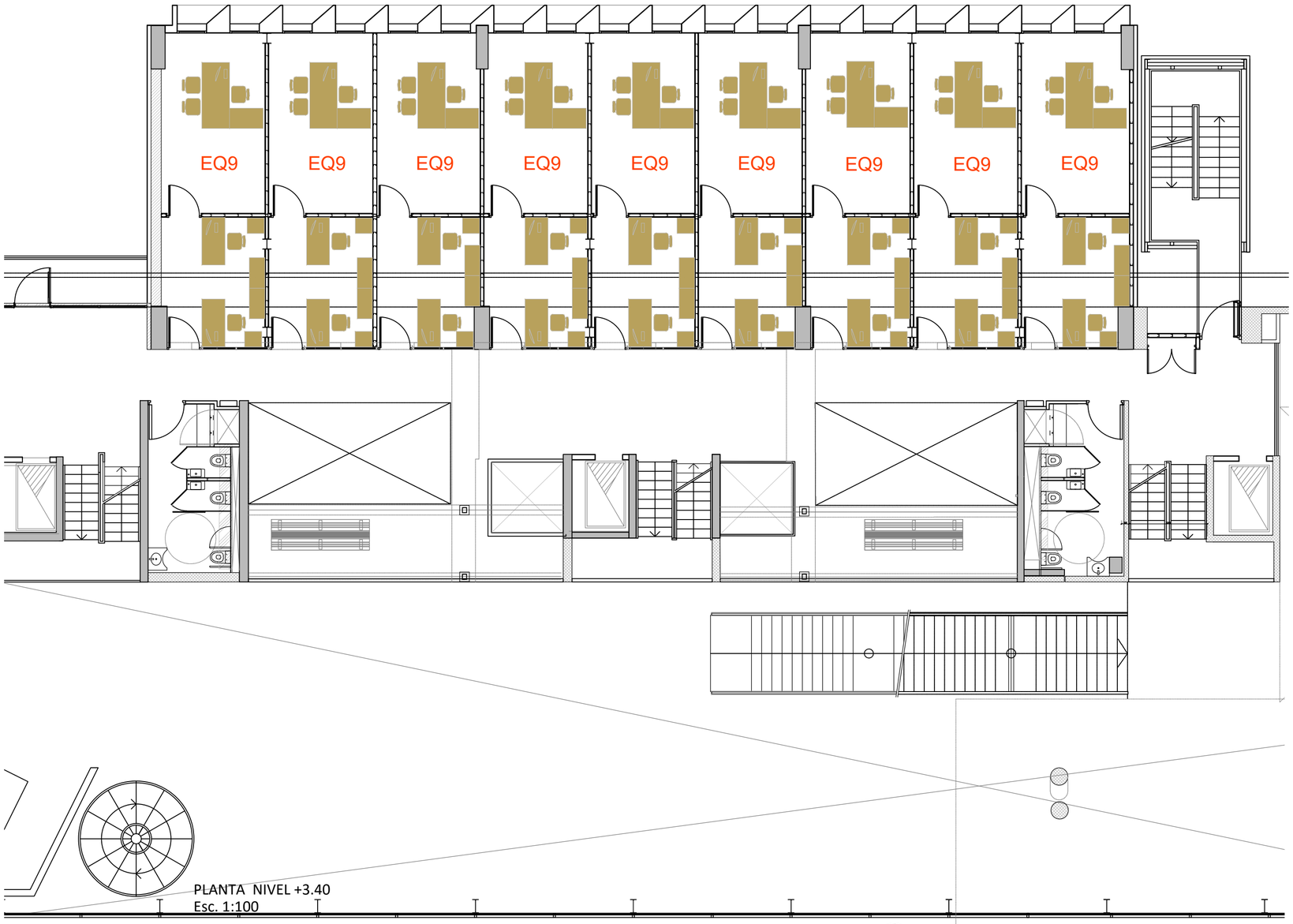

PLANTA NIVEL +3.40
Esc. 1:100

R E F E R E N C I A

EQUIPAMIENTOS

SIGLA	CANTIDAD	DIMENSIONES	DESCRIPCIONES
EQ9	9 UND.	1.95 / 1.80	1–Escritorio ejecutivo, con cantos biselados, estos deben incluir mueble lateral c/puerta corrediza, módulo de guardado con 4 cajones, ver pliego de esp. tecnicas
	18 UND.	0.67 / 1.40	3–Escritorio simple de trabajo, de melamina de 25 mm blanca con canto en ABS tipo airfusion y estructura desarmable tipo pórtico trapecio, ver pliego de esp. tecnicas
	18 UND.		4–Cajonera móvil de melamina 18 mm, de 3 cajones con cerradura, ver pliego de esp. tecnicas.
	18 UND.	0.45 / 0.90 / H:0.86	5–Gabinete de guardado con regatón, ver pliego de esp. tecnicas
	9 UND.		6–Silla (tipo ELEGANT alto), ver pliego de especificaciones tecnicas
	18 UND.		7–Silla (tipo ELEGANT medio), ver pliego de especificaciones tecnicas
	18 UND.		8–Sillón ejecutivo (tipo tipo SOMER), ver pliego de especificaciones tecnicas

NOTA: TODAS LAS DIMENSIONES REPRESENTADAS EN DICHO PLANO, SON INDICATIVAS PARA LA BUSQUEDA DE ALTERNATIVAS.

PLANO NO APTO PARA CONSTRUCCION

EL PRESENTE PLANO ES INDICATIVO. LA CONTRATISTA CONFECCIONARA LOS PLANOS DEFINITIVOS, QUE DEBERAN SER APROBADOS POR LA INSPECCION DE OBRA.
EL PLANO PRESENTADO POR LA CONTRATISTA ESTARA EN UN TODO DE ACUERDO CON LA NORMATIVA VIGENTE.
TODAS LAS MEDIDAS Y NIVELES SE VERIFICARAN EN OBRA POR EL CONTRATISTA.
TODOS LOS DETALLES CONSTRUCTIVOS SERAN COORDINADOS Y COMPATIBILIZADOS EN OBRA.

Dirección de Arquitectura
Secretaría de Desarrollo Urbano

CÓRDOBA CAPITAL

Obra:	PROVISIÓN E INSTALACIÓN DE EQUIPAMIENTO MÓVIL EN NUEVO CONCEJO DELIBERANTE	Plano N°
Plano:	EQUIPAMIENTO PLANTA NIVEL +3.40	EQ-04
Escala: 1:100	Fecha: Mayo 2024	

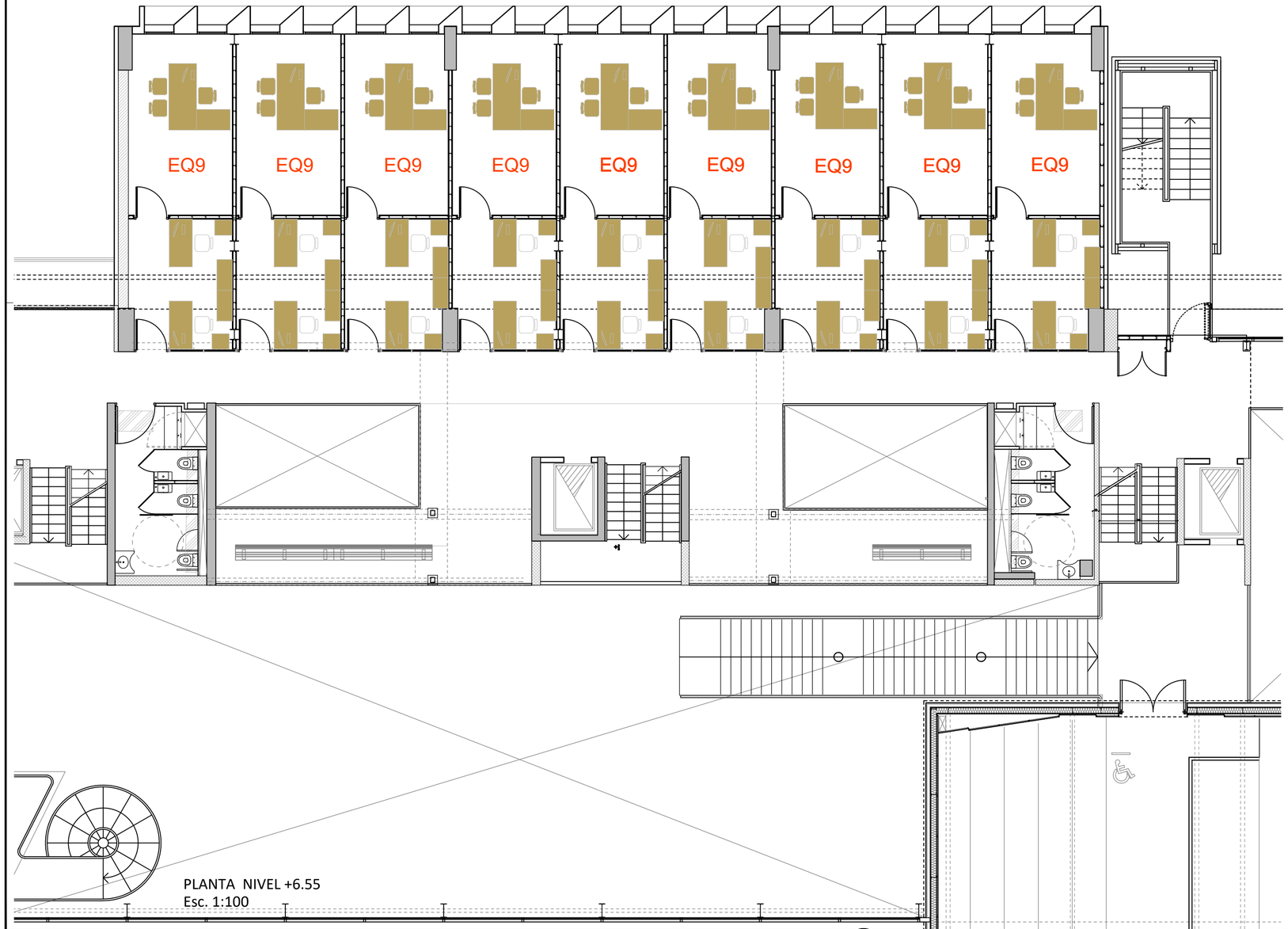

PLANTA NIVEL +6.55
Esc. 1:100

R E F E R E N C I A

EQUIPAMIENTOS

SIGLA	CANTIDAD	DIMENSIONES	DESCRIPCIONES
EQ9	9 UND.	1.95 / 1.80	1–Escritorio ejecutivo, con cantos biselados, estos deben incluir mueble lateral c/puerta corredizo, módulo de guardado con 4 cajones, ver pliego de esp. tecnicas
	18 UND.	0.68 / 1.40	3–Escritorio simple de trabajo, de melamina de 25 mm blanca con canto en ABS tipo airfusion y estructura desarmable tipo pórtico trapecio, ver pliego de esp. tecnicas
	18 UND.		4–Cajonera móvil de melamina 18 mm, de 3 cajones con cerradura, ver pliego de esp. tecnicas.
	18 UND.	0.45 / 0.90 / H:0.86	5–Gabinete de guardado con regatón, ver pliego de esp. tecnicas
	9 UND.		6–Silla (tipo ELEGANT alto), ver pliego de especificaciones tecnicas
	18 UND.		7–Silla (tipo ELEGANT medio), ver pliego de especificaciones tecnicas
	18 UND.		8–Sillón ejecutivo (tipo tipo SOMER), ver pliego de especificaciones tecnicas

NOTA: TODAS LAS DIMENSIONES REPRESENTADAS EN DICHO PLANO, SON INDICATIVAS PARA LA BUSQUEDA DE ALTERNATIVAS.

PLANO NO APTO PARA CONSTRUCCION

EL PRESENTE PLANO ES INDICATIVO. LA CONTRATISTA CONFECCIONARA LOS PLANOS DEFINITIVOS, QUE DEBERAN SER APROBADOS POR LA INSPECCION DE OBRA.
EL PLANO PRESENTADO POR LA CONTRATISTA ESTARA EN UN TODO DE ACUERDO CON LA NORMATIVA VIGENTE.
TODAS LAS MEDIDAS Y NIVELES SE VERIFICARAN EN OBRA POR EL CONTRATISTA.
TODOS LOS DETALLES CONSTRUCTIVOS SERAN COORDINADOS Y COMPATIBILIZADOS EN OBRA.

Dirección de Arquitectura
Secretaría de Desarrollo Urbano

CÓRDOBA CAPITAL

Obra:	PROVISIÓN E INSTALACIÓN DE EQUIPAMIENTO MÓVIL EN NUEVO CONCEJO DELIBERANTE	Plano N°
Plano:	EQUIPAMIENTO PLANTA NIVEL +6.55	EQ-05
Escala: 1:100	Fecha: Mayo 2024	

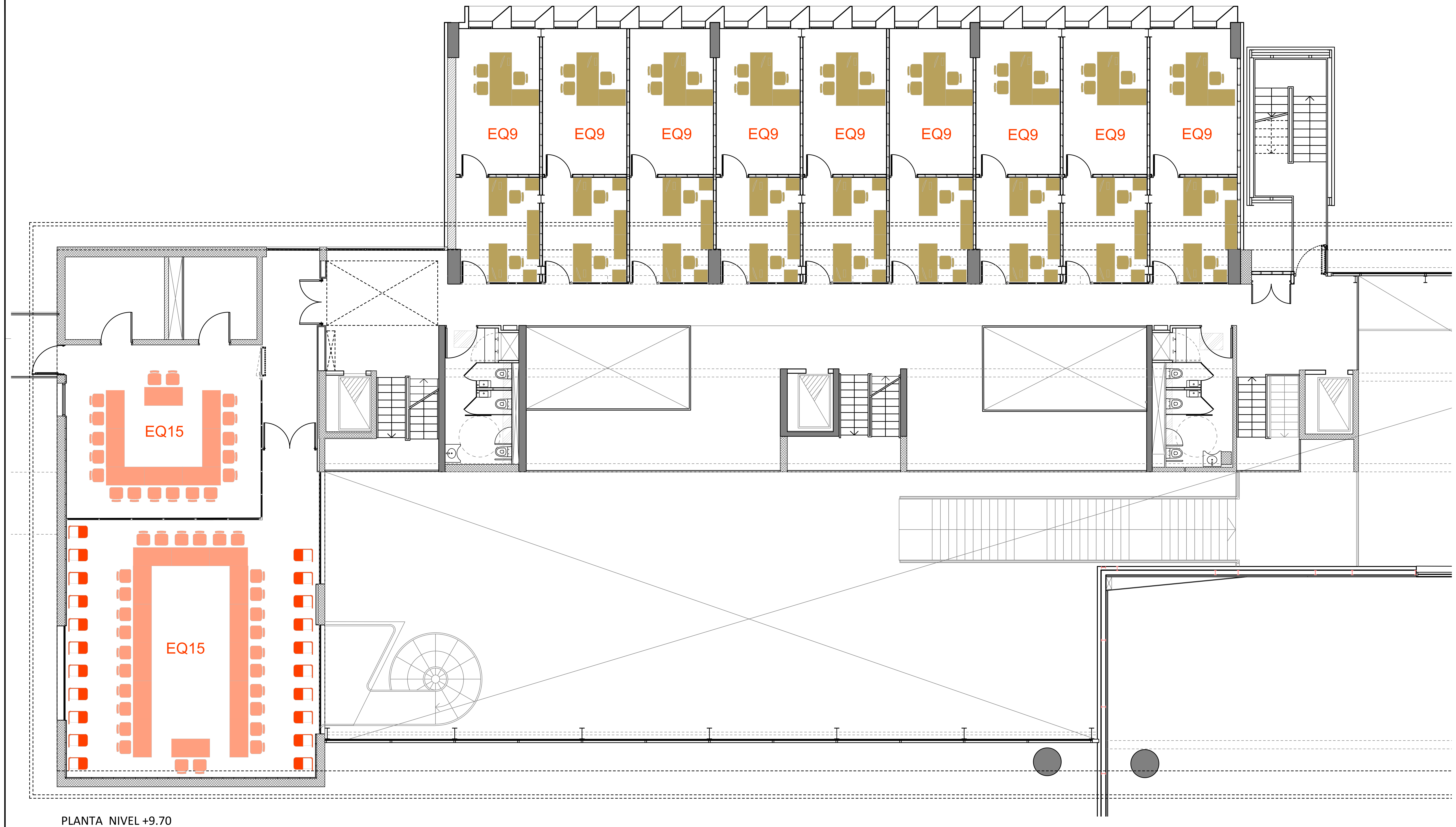

PLANTA NIVEL +9.70
Esc. 1:100

R E F E R E N C I A

EQUIPAMIENTOS

SIGLA	CANTIDAD	DIMENSIONES	DESCRIPCIONES
EQ9	9 UND.	1.95 × 1.80	1–Escritorio ejecutivo, con cantos biselados, estos deben incluir mueble lateral c/puerta corrediza, módulo de guardado con 4 cajones, ver pliego de esp. tecnicas
	18 UND.	1.40 × 0.68	3–Escritorio simple de trabajo, de melamina de 25 mm blanca con canto en ABS tipo airfusion y estructura desarmable tipo pórtico trapecio, ver pliego de esp. tecnicas
	18 UND.		4–Cajonera móvil de melamina 18 mm, de 3 cajones con cerradura, ver pliego de esp. tecnicas.
	18 UND.	0.90 × 0.45 H:0.86	5–Gabinete de guardado con regatón, ver pliego de esp. tecnicas
	9 UND.		6–Silla (tipo ELEGANT alto), ver pliego de especificaciones tecnicas
	18 UND.		7–Silla (tipo ELEGANT medio), ver pliego de especificaciones tecnicas
	18 UND.		8–Sillón ejecutivo (tipo tipo SOMER), ver pliego de especificaciones tecnicas
EQ15	22 UND.	1.40 × 0.67	1–Mesa simples, melamina de 25 mm blanca con canto en ABS tipo airfusion y estructura desarmable tipo pórtico trapecio, ver pliego de esp. tecnicas
	46 UND.		2–Silla (tipo SOMER), ver pliego de esp. tecnicas
	21 UND.		3–Silla (tipo Fest), ver pliego de esp. tecnicas

NOTA: TODAS LAS DIMENSIONES REPRESENTADAS EN DICHO PLANO, SON INDICATIVAS PARA LA BUSQUEDA DE ALTERNATIVAS.

DIMENSIONES HOJA: ISO A3 (297 X 420)

PLANO NO APTO PARA CONSTRUCCION

EL PRESENTE PLANO ES INDICATIVO. LA CONTRATISTA CONFECCIONARA LOS PLANOS DEFINITIVOS, QUE DEBERAN SER APROBADOS POR LA INSPECCION DE OBRA.
EL PLANO PRESENTADO POR LA CONTRATISTA ESTARA EN UN TODO DE ACUERDO CON LA NORMATIVA VIGENTE.
TODAS LAS MEDIDAS Y NIVELES SE VERIFICARAN EN OBRA POR EL CONTRATISTA.
TODOS LOS DETALLES CONSTRUCTIVOS SERAN COORDINADOS Y COMPATIBILIZADOS EN OBRA.

Dirección de Arquitectura
Secretaría de Desarrollo Urbano

CÓRDOBA CAPITAL

Obra: PROVISIÓN E INSTALACIÓN DE EQUIPAMIENTO MÓVIL EN NUEVO CONCEJO DELIBERANTE

Plano: EQUIPAMIENTO PLANTA NIVEL +9.70

Escala: 1:100

Fecha: Mayo 2024

Plano N° EQ-06

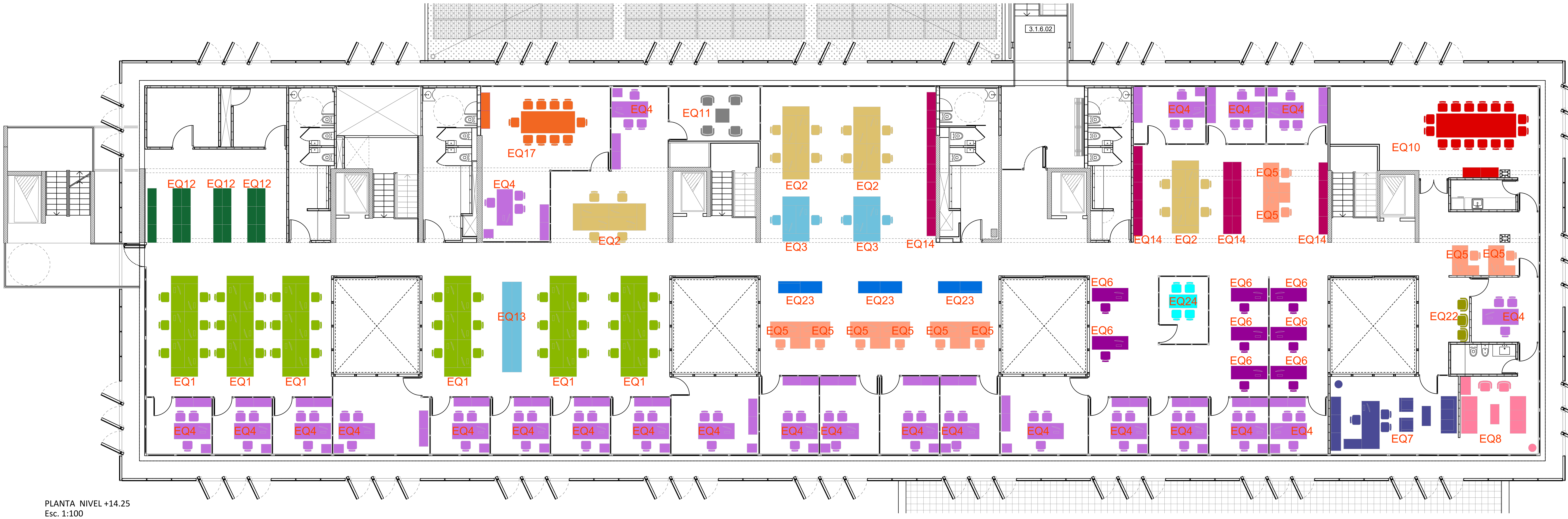

PLANTA NIVEL +14.25
Esc. 1:100

R E F E R E N C I A

EQUIPAMIENTOS

SIGLA	CANTIDAD	DIMENSIONES	DESCRIPCIONES
EQ1	6 UND.	4.20 / 1.35	1–Isla de trabajo para 6 personas, con 6 escritorios, doble frente, de melamina de 25 mm blanca con canto en ABS tipo airfusion y estructura desarmable tipo pórtico trapecio, ver pliego de esp. tecnicas
	6 UND.	1.35 / 0.40	2–Mueble de guardado puntera suspendido, ver pliego de esp. tecnicas
	6 UND.	1.35 / 0.45	3–Gabinete de guardado con regatón, ver pliego de esp. tecnicas
	36 UND.		4–Silla (tipo SOMER), ver pliego de esp. tecnicas
EQ2	4 UND.	2.82 / 1.35	1–Isla de trabajo para 4 personas, con 4 escritorios, doble frente, de melamina de 25 mm blanca con canto en ABS tipo airfusion y estructura desarmable tipo pórtico trapecio, ver pliego de esp. tecnicas
	4 UND.	1.35 / 0.40	2–Mueble de guardado puntera suspendido, ver pliego de esp. tecnicas
	4 UND.	1.35 / 0.45	3–Gabinete de guardado con regatón, ver pliego de esp. tecnicas
	16 UND.		4–Silla (tipo SOMER), ver pliego de esp. tecnicas
EQ3	2 UND.	1.40 / 1.35	1–Isla de trabajo para 2 personas, con 2 escritorios, doble frente, de melamina de 25 mm blanca con canto en ABS tipo airfusion y estructura desarmable tipo pórtico trapecio, ver pliego de esp. tecnicas
	2 UND.	0.40	2–Mueble de guardado puntera suspendido, ver pliego de esp. tecnicas
	2 UND.	1.35 / 0.45	3–Gabinete de guardado con regatón, ver pliego de esp. tecnicas
	4 UND.		4–Silla (tipo SOMER), ver pliego de esp. tecnicas
EQ4	24 UND.	1.82 / 0.80	1–Escritorio en placa de melamina de 25 mm blanca con canto en ABS tipo airfusion y estructura desarmable tipo pórtico trapecio, ver pliego de esp. tecnicas
	24 UND.		2–Cajonera móvil de melamina 18 mm, de 3 cajones con cerradura, ver pliego de esp. tecnicas
	46 UND.	0.90 / 0.45	3–Gabinete de guardado con regatón, ver pliego de esp. tecnicas
	24 UND.		4–Silla (tipo ELEGANT alto), ver pliego de esp. tecnicas
	48 UND.		5–Silla (tipo Bild baja), ver pliego de esp. tecnicas
EQ5	10 UND.	1.50 / 0.80	1–Escritorio de trabajo, de melamina de 25 mm blanca con canto en ABS tipo airfusion y estructura desarmable tipo pórtico trapecio, ver pliego de esp. tecnicas
	10 UND.	0.50 / 1.35	2–Gabinete de guardado con regatón, ver pliego de esp. tecnicas
	4 UND.		3–Pantalla divisoria entre escritorios
	10 UND.		4–Silla (tipo SOMER), ver pliego de esp. tecnicas

R E F E R E N C I A

EQUIPAMIENTOS

SIGLA	CANTIDAD	DIMENSIONES	DESCRIPCIONES
EQ6	8 UND.	1.82 / 0.67	1–Escritorio de trabajo, de melamina de 25 mm blanca con canto en ABS tipo airfusion y estructura desarmable tipo pórtico trapecio, ver pliego de esp. tecnicas
	8 UND.	0.50 / 0.55	2–Cajonera móvil de melamina 18 mm, de 3 cajones con cerradura, ver pliego de esp. tecnicas
	8 UND.		3–Silla (tipo SOMER), ver pliego de esp. tecnicas
EQ7	1 UND.	2.40 / 1.90 / 0.89 / 1.79	1–Escritorio gerencial en "L". , ver pliego de esp. tecnicas
	2 UND.	0.90 / 0.50	2–Armario con puertas y estantes, ver pliego de esp. tecnicas
	1 UND.	0.90 / 0.50	3–Armario con puertas altas, ver pliego de esp. tecnicas
	1 UND.	0.80	4–Sillón de 3 cuerpos (tipo Fit), ver pliego de esp. tecnicas
	2 UND.	0.70 / 0.70	5–Sillón de 1 cuerpo (tipo Fit), ver pliego de esp. tecnicas
	1 UND.	1.00 / 0.45	6–Mesa baja (tipo Noguchi), ver pliego de esp. tecnicas
	1 UND.		7–Sillón ejecutivo (tipo Boss Plus Alto), ver pliego de esp. tecnicas
	2 UND.		8–Sillón ejecutivo (tipo Boss Plus mediano), ver pliego de esp. tecnicas
	1 UND.		9–Perchero alto, 6 perchas, acero inoxidable
EQ8	2 UND.	1.86 / 0.80	1–Sillón de 3 cuerpos (tipo Fit), ver pliego de esp. tecnicas
	2 UND.		2–Butacas (tipo Klee), ver pliego de esp. tecnicas
	1 UND.	1.00 / 0.45	3–Mesa baja (tipo Barcelona), ver pliego de esp. tecnicas
	1 UND.	0.90 / 0.50 H:1.20	4–Armario con puertas altas, ver pliego de esp. tecnicas
	1 UND.		5–Perchero alto, 6 perchas, acero inoxidable
EQ10	1 UND.	4.00 / 1.20	1–Mesa de reunión, enchapada en madera natural Ebano rayado, ver pliego de esp. tecnicas
	2 UND.	0.90 / 0.50 H:1.20	2–Armario con puertas y estante, ver pliego de esp. tecnicas
	16 UND.		3–Silla (tipo BILD), ver pliego de esp. tecnicas

R E F E R E N C I A

EQUIPAMIENTOS

SIGLA	CANTIDAD	DIMENSIONES	DESCRIPCIONES
EQ11	4 UND.		1–Butacas (tipo Klee), ver pliego de esp. tecnicas
	1 UND.	0.70 / 0.70	2–Mesa ratona (tipo Barcelona), ver pliego de esp. tecnicas
EQ12	21 UND.	0.91 / 0.45	1–Armario alto, abierto, tipo estantería, de melamina, ver pliego de esp. tecnicas
EQ13	1 UND.	4.53 / 0.97	1–Tandem de guardado. Módulos de guardado autoportantes, de melamina, ver pliego de esp. tecnicas
EQ14	25 UND.	0.90 / 0.45 H:0.86	1–Gabinete de guardado con regatón, ver pliego de esp. tecnicas
EQ17	1 UND.	2.70 / 1.10	1–Mesa de reunión, de melamina de 25 mm blanca con canto en ABS tipo airfusion y estructura desarmable tipo pórtico trapecio, ver pliego de esp. tecnicas
	2 UND.	0.90 / 0.45 H:0.86	2–Gabinete de guardado con regatón, ver pliego de esp. tecnicas
	10 UND.		3–Silla (tipo SOMER), ver pliego de esp. tecnicas
EQ22	3 UND.		1–Butacas (tipo Klee), ver pliego de esp. tecnicas
EQ23	4UND.	1.10 / 0.60	1–Butaca módulo recto sin respaldo (tipo TRIBE), ver pliego de esp. tecnicas
	2 UND.	1.10 / 0.60	2–Butaca módulo recto con respaldo (tipo TRIBE), ver pliego de esp. tecnicas
EQ24	1 UND.	1.40 / 0.68	1–Mesa simple, melamina de 25 mm blanca con canto en ABS tipo airfusion y estructura desarmable tipo pórtico trapecio, ver pliego de esp. tecnicas
	4 UND.		2–Silla (tipo SOMER), ver pliego de esp. tecnicas

NOTA: TODAS LAS DIMENSIONES REPRESENTADAS EN DICHO PLANO, SON INDICATIVAS PARA LA BUSQUEDA DE ALTERNATIVAS.

DIMENSIONES HOJA: ISO A3 (297 X 420)

PLANO NO APTO PARA CONSTRUCCION

EL PRESENTE PLANO ES INDICATIVO. LA CONTRATISTA CONFECCIONARA LOS PLANOS DEFINITIVOS, QUE DEBERAN SER APROBADOS POR LA INSPECCION DE OBRA.
EL PLANO PRESENTADO POR LA CONTRATISTA ESTARA EN UN TODO DE ACUERDO CON LA NORMATIVA VIGENTE.
TODAS LAS MEDIDAS Y NIVELES SE VERIFICARAN EN OBRA POR EL CONTRATISTA.
TODOS LOS DETALLES CONSTRUCTIVOS SERAN COORDINADOS Y COMPATIBILIZADOS EN OBRA.

Dirección de Arquitectura
Secretaría de Desarrollo Urbano

Obra: PROVISIÓN E INSTALACIÓN DE EQUIPAMIENTO MÓVIL EN NUEVO CONCEJO DELIBERANTE
Plano: EQUIPAMIENTO PLANTA NIVEL +14.25
Escala: 1:100
Fecha: Mayo 2024
Plano N° EQ-07

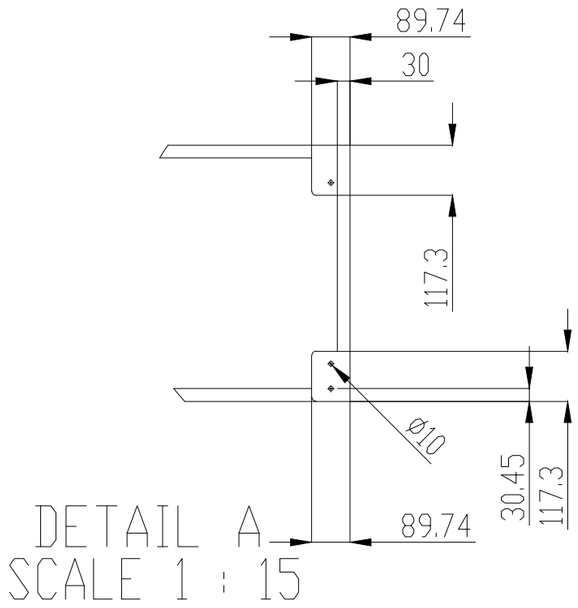

DETAIL A
SCALE 1 : 15

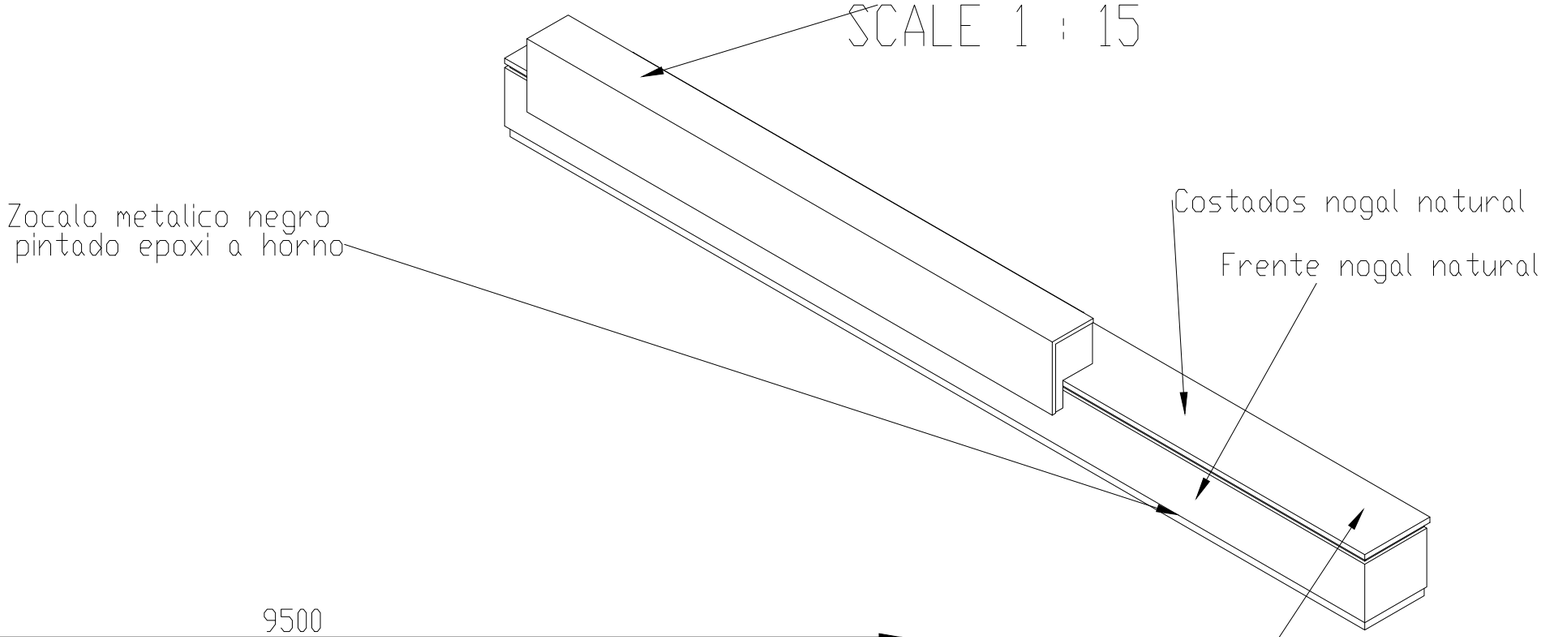

DETAIL A
SCALE 1 : 15

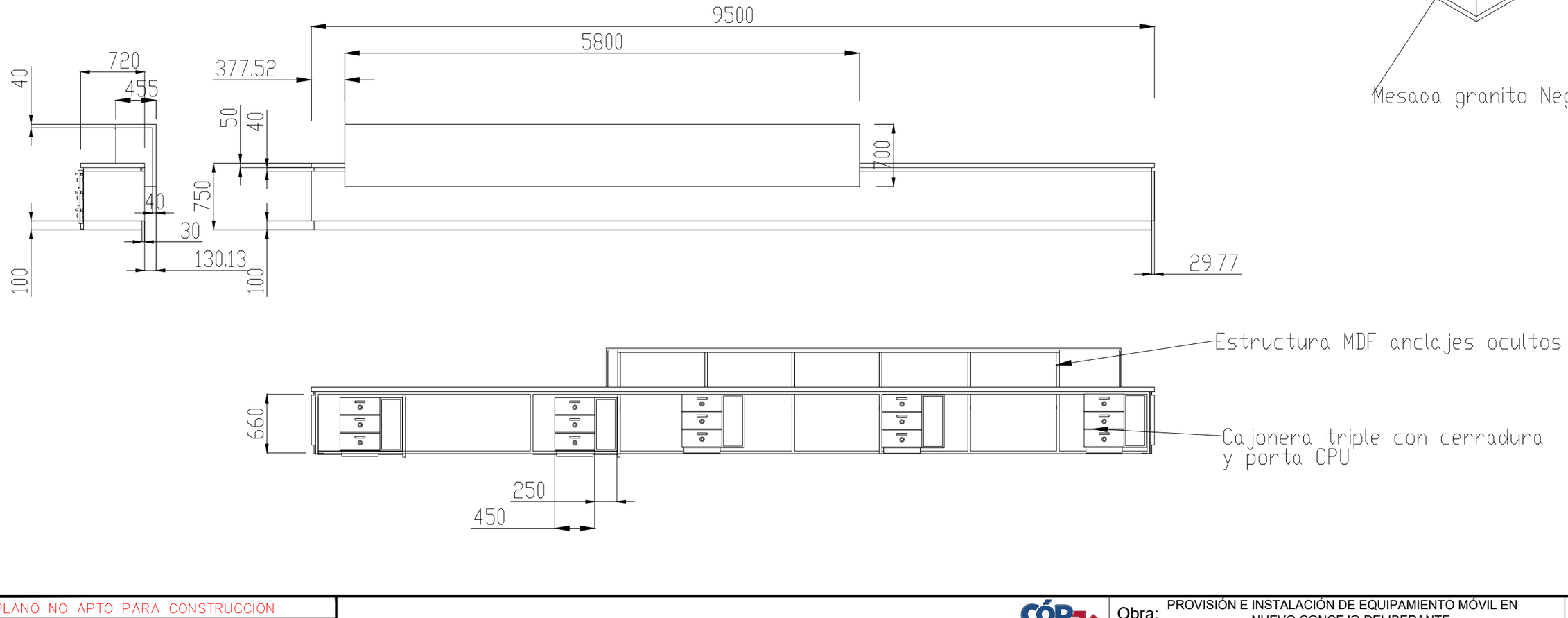

PLANO NO APTO PARA CONSTRUCCION

EL PRESENTE PLANO ES INDICATIVO. LA CONTRATISTA CONFECCIONARA LOS PLANOS DEFINITIVOS, QUE DEBERAN SER APROBADOS POR LA INSPECCION DE OBRA.
EL PLANO PRESENTADO POR LA CONTRATISTA ESTARA EN UN TODO DE ACUERDO CON LA NORMATIVA VIGENTE.
TODAS LAS MEDIDAS Y NIVELES SE VERIFICARAN EN OBRA POR EL CONTRATISTA.
TODOS LOS DETALLES CONSTRUCTIVOS SERAN COORDINADOS Y COMPATIBILIZADOS EN OBRA.

Dirección de Arquitectura
Secretaría de Desarrollo Urbano

Obra:	PROVISIÓN E INSTALACIÓN DE EQUIPAMIENTO MÓVIL EN NUEVO CONCEJO DELIBERANTE	Plano N° EQ-08
Plano:	DETALLE EQUIPAMIENTO EQ21	
Escala: 1:50	Fecha: MAYO 2024	

DIMENSIONES HOJA: ISO A3 (297 X 420)

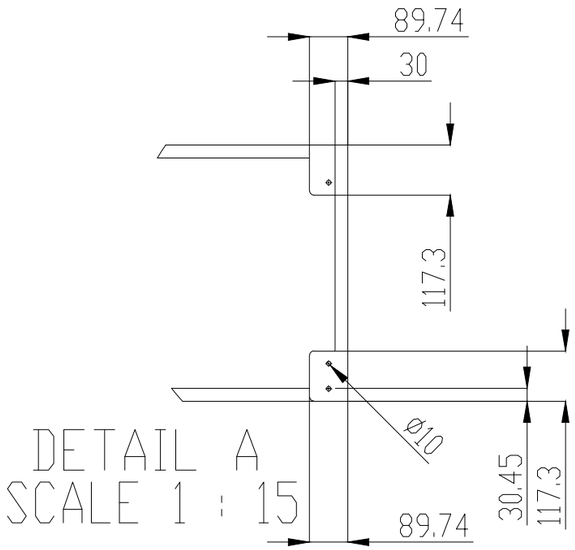

DETAIL A
SCALE 1 : 15

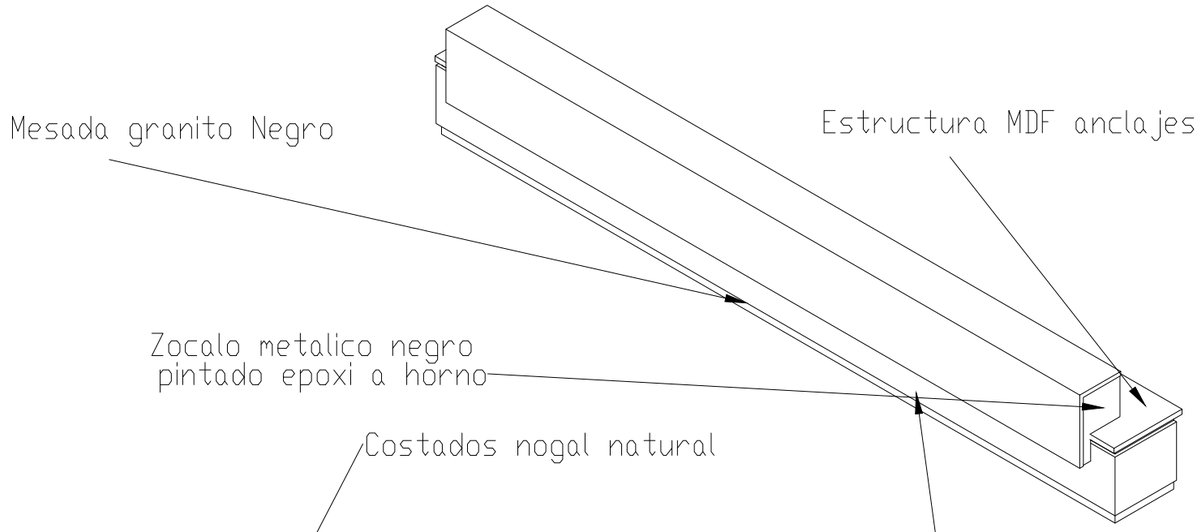

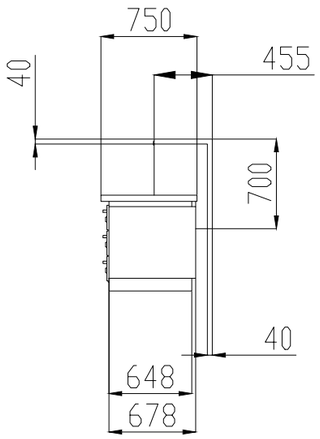

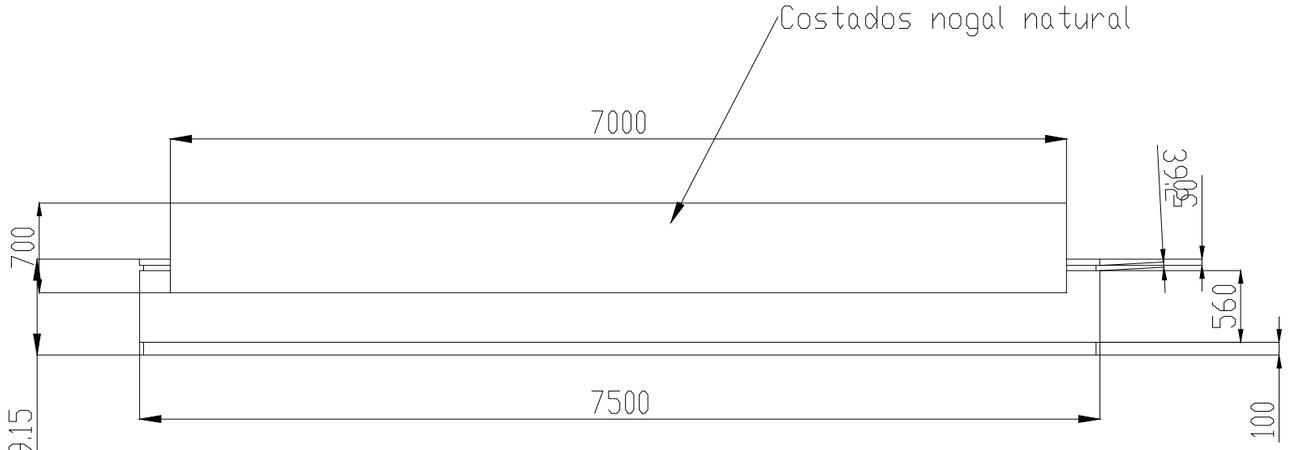

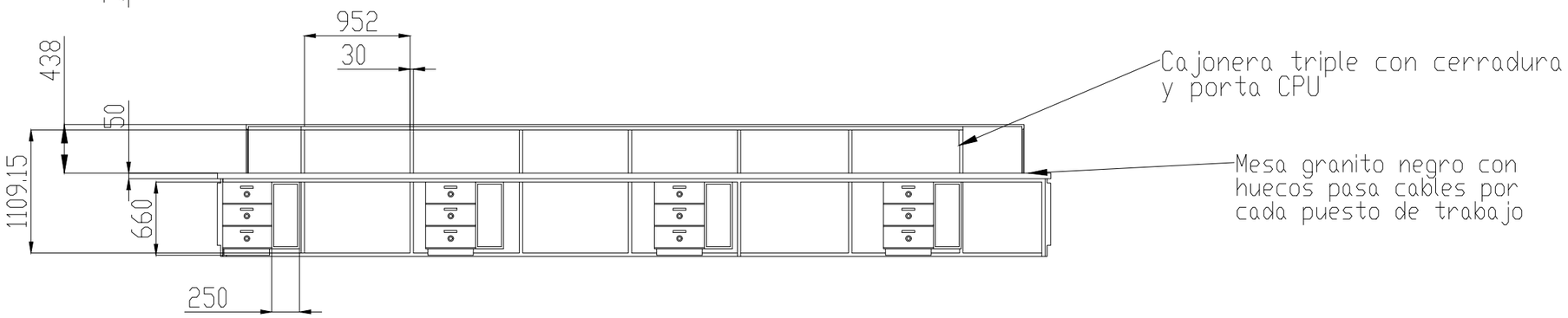

PLANO NO APTO PARA CONSTRUCCION

EL PRESENTE PLANO ES INDICATIVO. LA CONTRATISTA CONFECCIONARA LOS PLANOS DEFINITIVOS, QUE DEBERAN SER APROBADOS POR LA INSPECCION DE OBRA.
EL PLANO PRESENTADO POR LA CONTRATISTA ESTARA EN UN TODO DE ACUERDO CON LA NORMATIVA VIGENTE.
TODAS LAS MEDIDAS Y NIVELES SE VERIFICARAN EN OBRA POR EL CONTRATISTA.
TODOS LOS DETALLES CONSTRUCTIVOS SERAN COORDINADOS Y COMPATIBILIZADOS EN OBRA.

DIMENSIONES HOJA: ISO A3 (297 X 420)

Dirección de Arquitectura
Secretaría de Desarrollo Urbano

Obra:	PROVISIÓN E INSTALACIÓN DE EQUIPAMIENTO MÓVIL EN NUEVO CONCEJO DELIBERANTE	Plano N°
Plano:	DETALLE EQUIPAMIENTO EQ25	EQ-09
Escala: 1:50	Fecha: MAYO 2024	